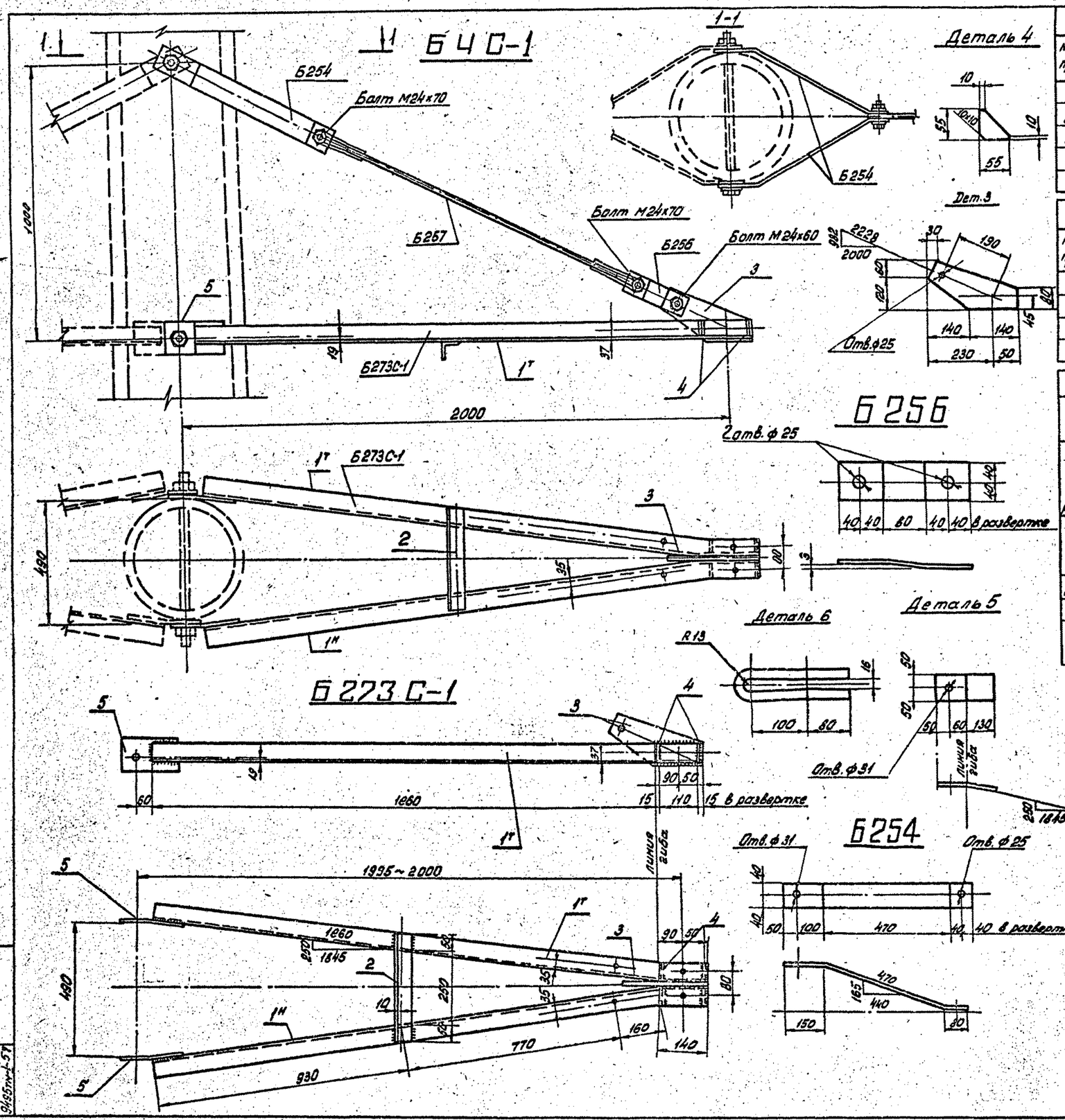

Ведомость металлических деталей

NN п/п	Наименование элемента	Марка	Кол., шт. т.	Кол., шт. н	Масса, кг. 1шт.	Масса, кг. всех	Лист	Стр.
1	Б4С-1	Б254	2	—	3	6	60	61
2		Б256	2	—	1	2	—"—	—"—
3		Б257	1	—	3	3	—"—	—"—
4		Б273С-1	1	—	29	29	—"—	—"—
		Итого				40		

Ведомость монтажных болтов

NN п/п	Наименование	Кол., шт. болт.	Кол., шт. гаек	Кол., шт. шайб.	Масса, кг. болтов	Масса, кг. гаек	Масса, кг. шайб	ГОСТ
1	Болт М24х70	2	3	6	0,8	0,3	0,2	Болты ОСТ 34-13-024-77 Гайки 5915-70* Шайбы 11371-88*
2	Болт М24х60	1			0,4			
	Итого на траверсу				1,2	0,3	0,2	~ 2кг

Спецификация

Марка	NN дет.	Сечение	Длина мм.	Кол. т	Кол. н	Масса, кг 1 дет.	Масса, кг Марки	Масса, кг Всего	Примечание
Б273С-1	1Т	∟ 63х5	2000	1	1	9,8	20	29	гиб.
	2	∟ 50х4	350	1	—	1,3	1		
	3	— 180х10	280	1	—	2,6	3		
	4	— 55х6	55	4	—	0,1	—		
	5	— 100х10	240	2	—	1,9	4		гиб.
		Наплавленный металл					1		
Б254		— 80х6	700	1	—	2,6	3	3	гиб.
Б256		— 80х6	240	1	—	0,9	1	1	гиб.
Б257	7	• ф16	1100	1	—	1,7	2	3	Гнуть в горячем состоянии
	6	• ф15	430	2	—	0,6	1		

Изм.	Лист	№ докум.	Подпись	Дата
Разраб.		Русова		
Провер.		Журавлева		
Рук.гр.				
Гл.инж.пр.		Иванова		
Гл.спец.		Штин		
Зав.НИЛ№1		Курносов		

Серия 3.407-131 Вып.1 60

Железобетонные опоры со стойками 22,5 м и 26,0 м, изготовленными в унифицированной опалубке диаметром 650/410 мм длиной 29,0 м.

Траверса Б4С-1

Лит.	Лист	Листов
	60	

ЭНЕРГОСЕТЬПРОЕКТ Северо-Западное отделение Ленинград

Типовые конструкции

Серия 3.407-131 Выпуск 1

Инв.№ подл. | Подпись и дата | Взам.инв.№

ср 426