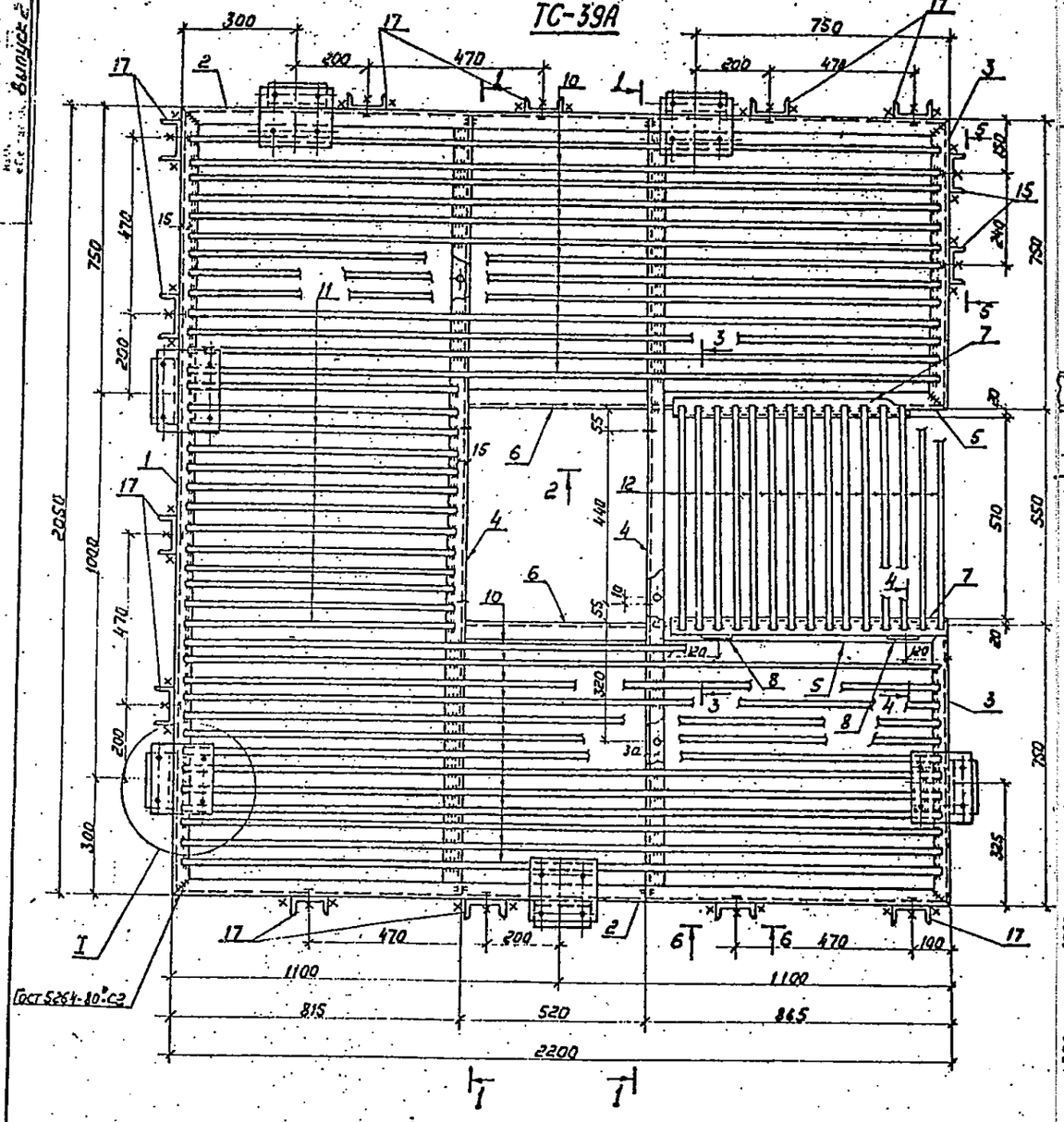

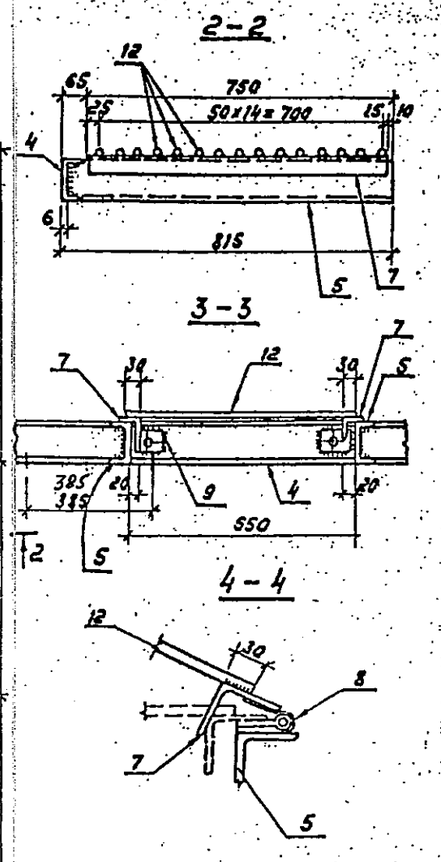

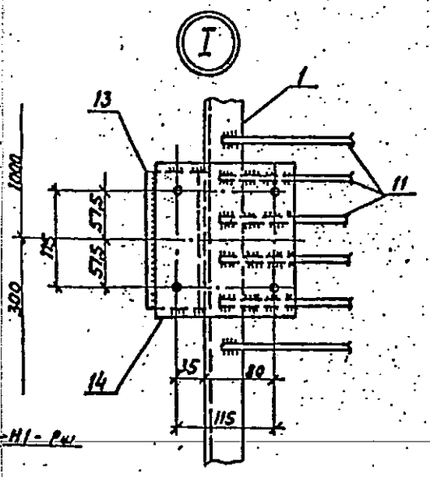

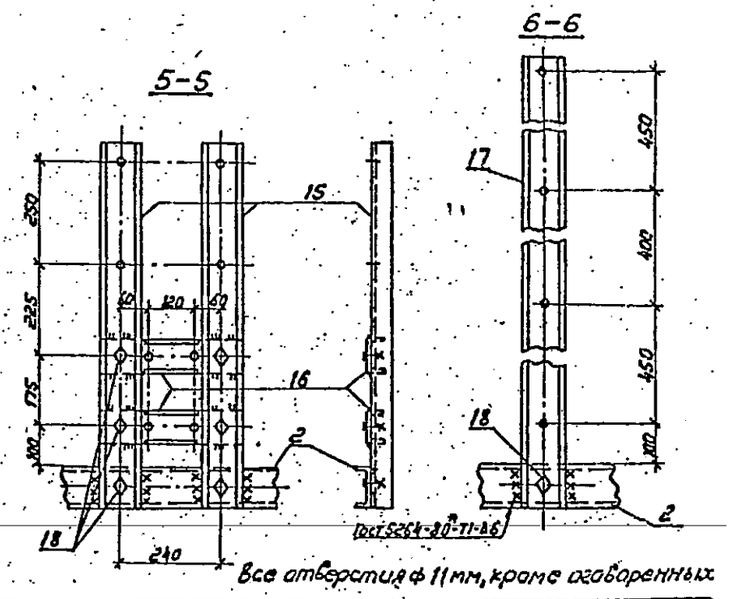

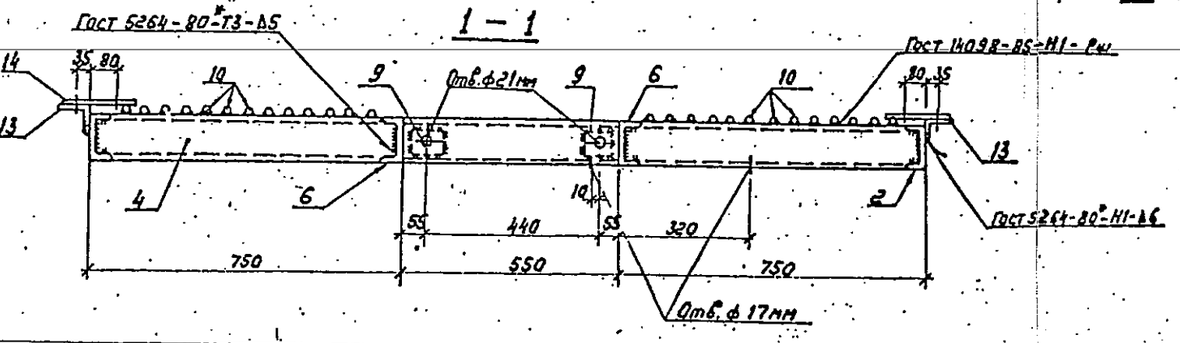

Ведомость элементов

Марка	Сечение: Эскиз	Поз.	Состав	Опорные усилия: M кН.м	N кН	Q кН	Группа констр.	Сталь	Примечание
ТС-39А	См. чертеж	1	[10				4	С235	
	То же	2	[10						
	—"—	3	[10						
	—"—	4	[10						
	—"—	5	[10						
	—"—	6	[10						
	—"—	7	∟ 50×5						
	—"—	8	Петля						
	—"—	9	– δ=6						
	—"—	10	Круг 12					ст3пс	
	—"—	11	Круг 12						
	—"—	12	Круг 12						
	—"—	13	∟ 70×6					С235	
	—"—	14	– δ=6						
	—"—	15	[10						
	—"—	16	[8						
	—"—	17	[10						
	—"—	18	Болт М16						

Все отверстия ф 11мм, кроме оговоренных

Нач. отд.	Роменский		12.08.91
Н. контр.	Сацюк		12.08.91
ГИП стр.	Ковалев		12.08.91
Гл. спец.	Кирсанова		12.08.91
Инж.	Панкратьева		12.08.91

3.407.9-172.2-КМ-7

Площадка ТС-39А

Стадия	Масса	Масштаб
Р	400	1:10

Лист | Листов 1

СЕВЗАПЭНЕРГОСЕТЬПРОЕКТ
Ленинград

Инв. № подл. | Подпись и дата | Взам. инв. №