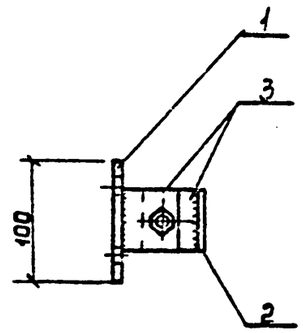

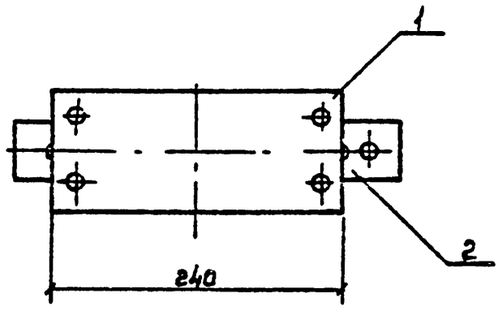

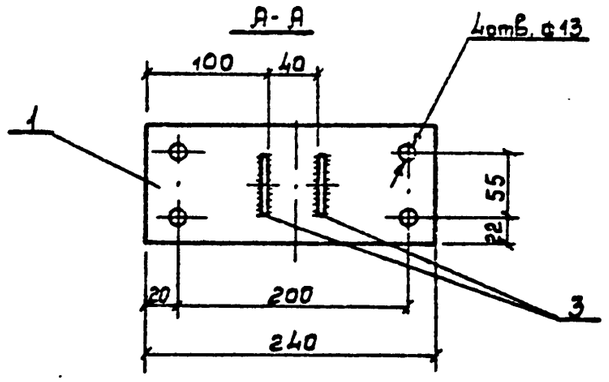

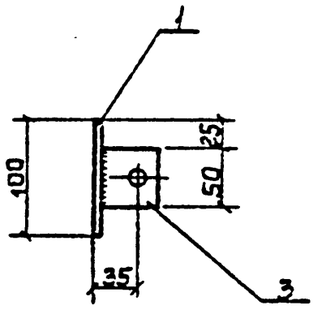

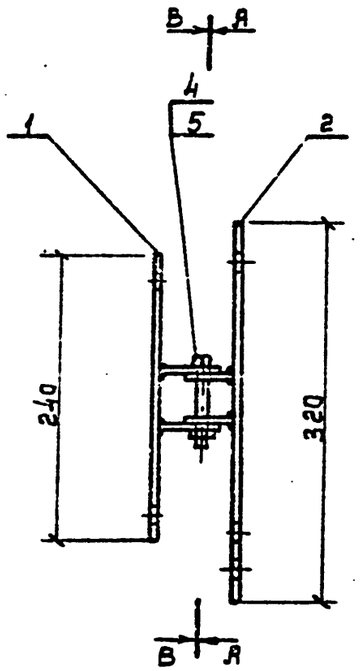

Поз. 3

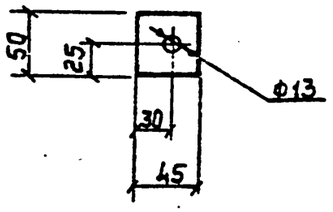

Поз. 2

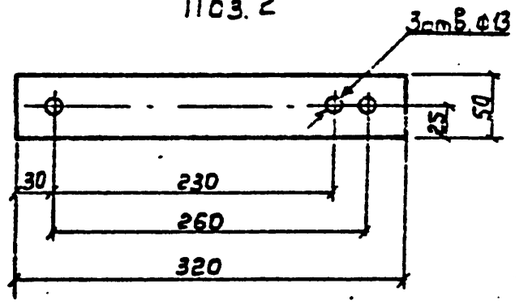

В-В

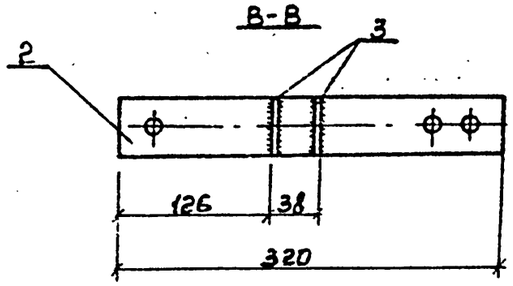

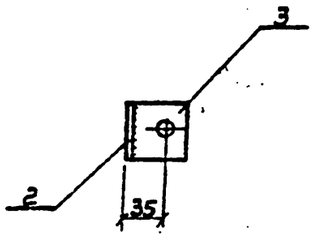

Поз.	Наименование	Кол.	Примечание
	Детали		
1	Полоса 5×100 ГОСТ 103-76	1	1,0 кг
2	Полоса 5×50 ГОСТ 103-76	1	0,59 кг
3	Полоса 5×50 ГОСТ 103-76	4	0,05 кг
	Стандартные изделия		
4	Болт М12×80		
	ГОСТ 7798-70	1	
5	Гайка М12		
	ГОСТ 5915-70	1	

Нач. отд.	Купыеич		
Н. контр.	Солнцева		
ГИП	Ударов		
Ст. инж.	Степанова		

3.407.1-143.8.65

Кронштейн РА2

Стадия	Масса	Масштаб
Р	2,0	1:5
Лист	Листов 1	

СЕЛЬЭНЕРГОПРОЕКТ

Инв. № подл. | Подпись и дата | Взам. инв. №