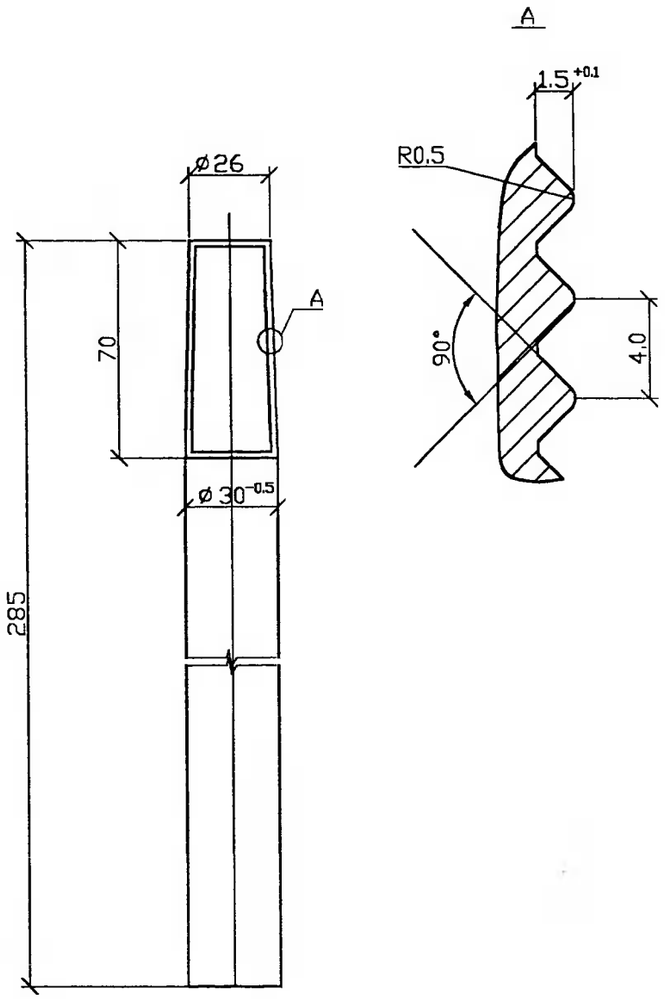

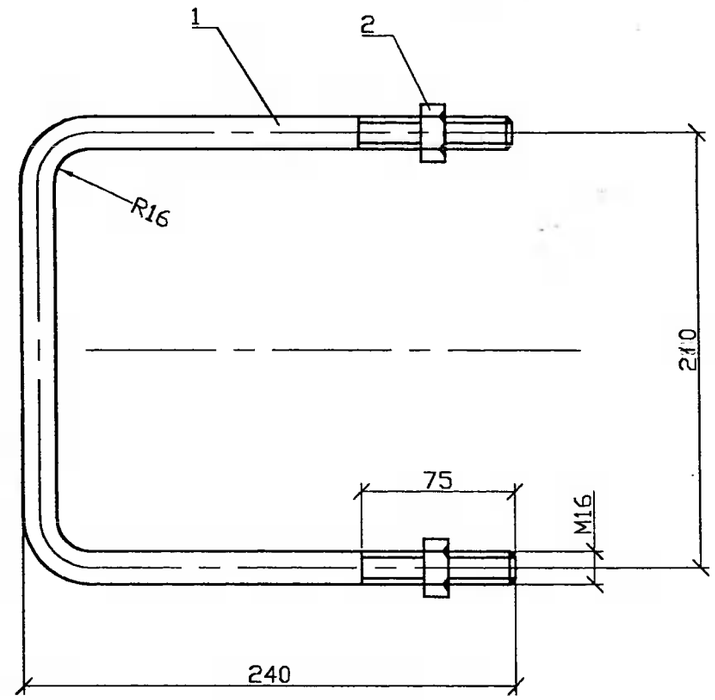

1. Защиту от коррозии и выбор марки стали производить в соответствии с техническим описанием ТО.
2. Для изготовления хомута Х51-М применять сталь в соответствии с таблицей 1 технического описания ТО для расчетных температур ниже минус 40°С.
3. Допускается изготовление хомута Х51(Х51-М) из стали горячекатанной круглой диаметром до 20мм с соответствующей корректировкой чертежей траверс и оголовков.

Поз.	Обозначение	Наименование	Кол.	Масса кг	Приме-чание
1		Круг $\frac{\text{В16 ГОСТ2590-88}}{\text{ВСт3пс5 ГОСТ535-88}}$ L =660	1	1.11	
2	ГОСТ 5915-70	Гайка 2М16.5	2	0.06	

СОГЛАСОВАНО

Взам. инв.N

Подпись и дата

Инв.N подл.

ИЗМ.	КОЛУЧ	ЛИСТ	N ДОК.	ПОДПИСЬ	ДАТА
Утвердил	Гоголев				11.06.02
Н.контр.	Смирнова				11.06.02
Проверил	Смирнова				11.06.02
Розроб.	Холово				10.06.02

21.0050 01.02-01

Штырь Ш5-26

СТАДИЯ	МАССА	МАСШТАБ
	1.58	
ЛИСТ 1	ЛИСТОВ 1	

АООТ "РОСЭП"
Москва 2002

СОГЛАСОВАНО

Взам. инв.N

Подпись и дата

Инв.N подл.

ИЗМ.	КОЛУЧ	ЛИСТ	N ДОК.	ПОДПИСЬ	ДАТА
Утвердил	Гоголев				11.06.02
Н.контр.	Смирнова				11.06.02
Проверил	Смирнова				11.06.02
Розроб.	Холово				10.06.02

21.0050 01.03

Хомуты Х51, Х51-М.

СТАДИЯ	МАССА	МАСШТАБ
	1.1	
ЛИСТ 1	ЛИСТОВ 1	

АООТ "РОСЭП"
Москва 2002