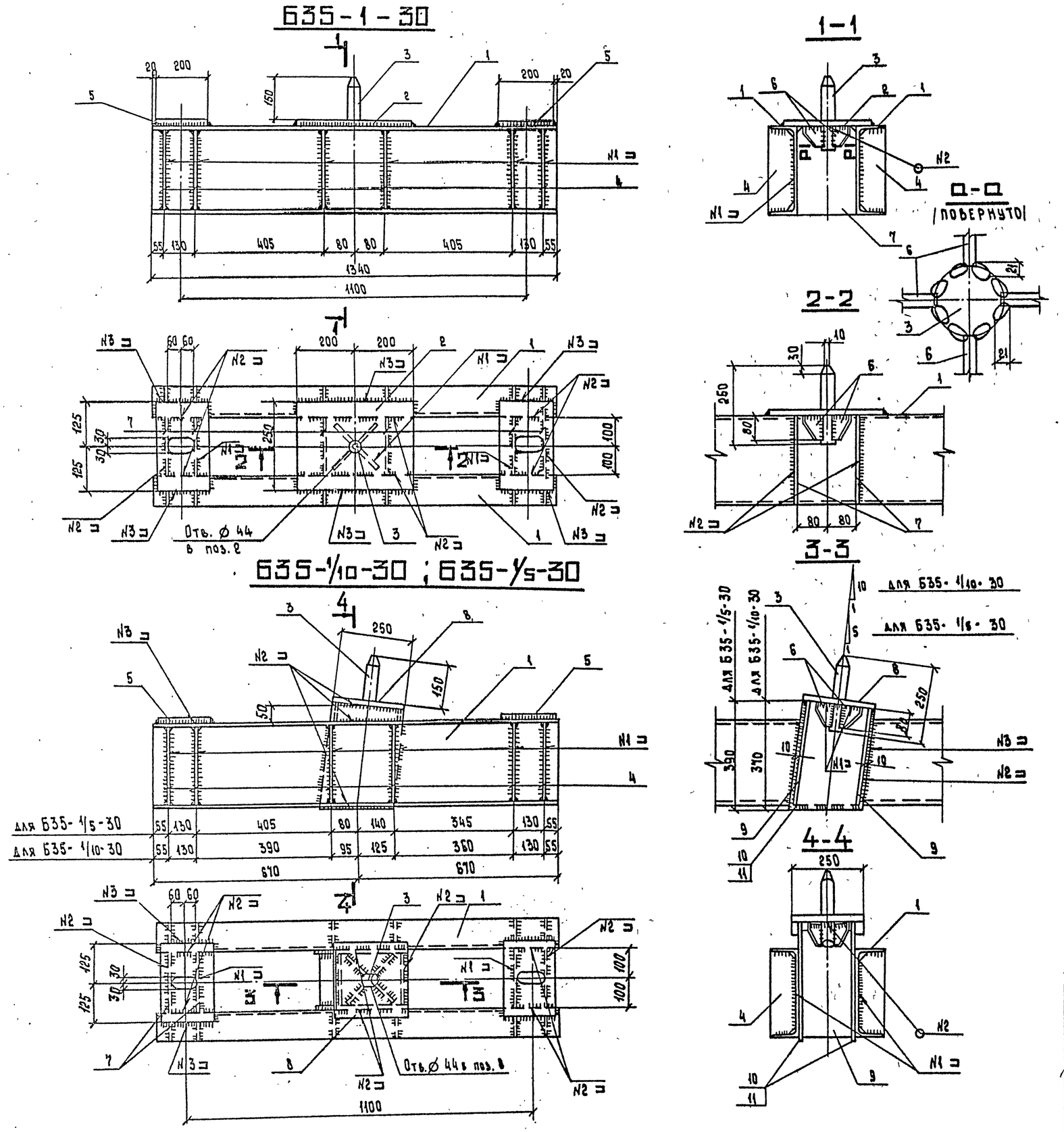

Ведомость элементов

Марка	Сечение: Эскиз	Поз.	Состав	Опорные усилия: M, тс·м	N, тс	Q, тс	Группа констр.	Марка металла	Примечание
Б35-1-30	⊐-⊏ 200	1	N 30				2	ВСт3сп5	
		2	—δ=16				2	ВСт3сп5	
		3	•Ø 42				2	ВСт3сп2	
		4,6	—δ=8				2	ВСт3пс6	
		5,7	—δ=12				2	ВСт3сп5	
Б35-1/10-30	⊐-⊏ 200	1	N30				2	ВСт3сп5	
		3	•Ø 42				2	ВСт3сп2	
		4	—δ=8				2	ВСт3пс6	
		5,7 9,10	—δ=12				2	ВСт3сп5	
		8	—δ=16				2	ВСт3сп5	
Б35-1/5-30	⊐-⊏ 200	1	N30				2	ВСт3сп5	
		3	•Ø 42				2	ВСт3сп2	
		4	—δ=8				2	ВСт3пс6	
		5,7 9,11	—δ=12				2	ВСт3сп5	
		8	—δ=16				2	ВСт3сп5	

№ шва	Обозначение
N1	ГОСТ5264-80-Т3-Δ6
N2	ГОСТ5264-80-Т1-Δ8
N3	ГОСТ5264-80-Н1-Δ6

Марка	Масса, кг
Б35-1-30	162,6
Б35-1/10-30	174,2
Б35-1/5-30	174,6

Металлические детали защитить антикоррозийным покрытием в соответствии со СНиП 2.03.11-85.

3.407.9-146.3-11КМ

Балка Б35-1-30
Б35-1/10-30
Б35-1/5-30

Зав. НИЛКЭС	Курносов	
ГИП	Соколов	
Гл. спец.	Петров	
Н. контр.	Каплевская	
Проверил	Гучинская	
Инженер	Белецкая	

Стадия	Масса	Масштаб
Р	см. табл.	1:10
Лист	Листов	

«ЭНЕРГОСЕТЬПРОЕКТ» Северо-Западное отделение Ленинград

Инв. № подл. | Подпись и дата | Взам. инв. №